Für Montage an Wand oder Zarge

Technische Details :

- Feder - Schließfunktion
- Tragkraft 60 kg (per Paar)
- Glasstärke 8 - 12 mm (ESG)
- Feststellung bei 90 °
- Selbstschließfunktion ab ca. 85 °
- max. Türbreite 915 mm
- Material: EF-sat.

Glasbearbeitung :

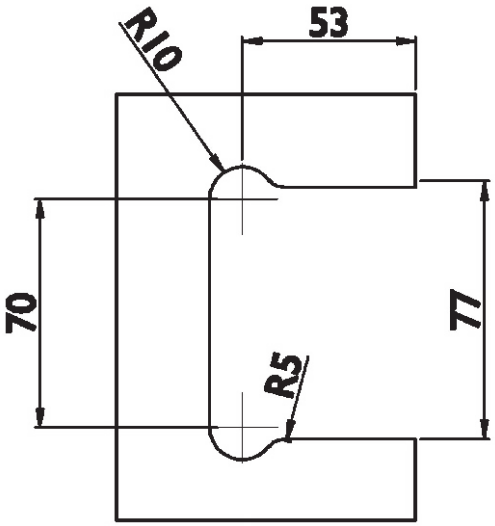

Abmessungen :

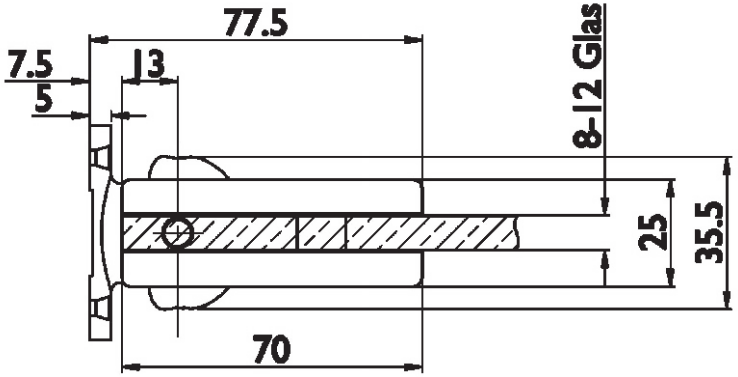

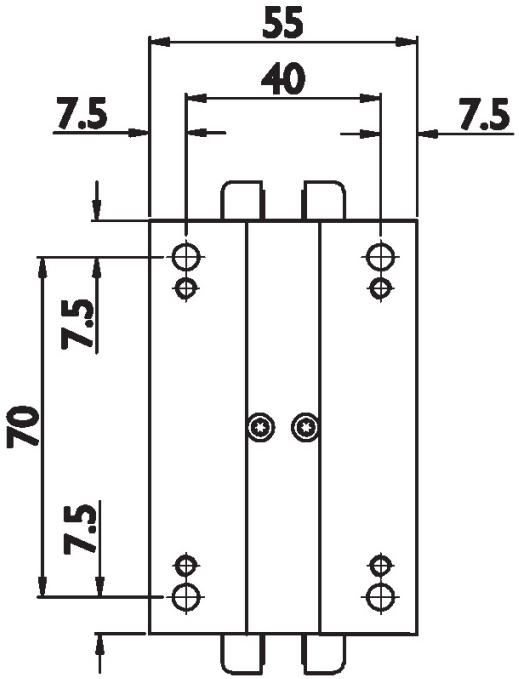

Beim Einbau von Pendeltürbändern ist unbedingt darauf zu achten, das beide Bänder in einer Flucht untereinander montiert sind.
Schon bei leicht versetztem Einbau ist die Selbstschließung ab 85 ° nicht mehr gewährleistet.
Bitte überprüfen Sie vor der Montage die Tragfähigkeit des Untergrundes.